P GEN3

innovative LIGHTS

DE

Sofortige Ein-Aus-Regelung

Kein UV, kein Flackern

Eingebaute Kupfer Heatpipe

Beste Lösung für große Deckenhöhen bis 20m

EN

Instant on & off

No UV, no flickering

Built-in copper heat pipe

Best solution for high ceiling height up to 20m

5 YEAR Limited Warranty | TÜV Rheinland | ErP | CE | RoHS | IP65 | TM21 | IK10 | .IES | LM80 | Daylight | 155lm/w | 100lm/w

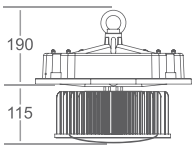

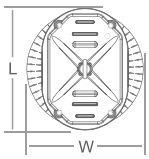

	100W	150W	200W
L	272 mm	272 mm	272 mm
W	193 mm	220 mm	250 mm

Lampenschirm
Lampshade

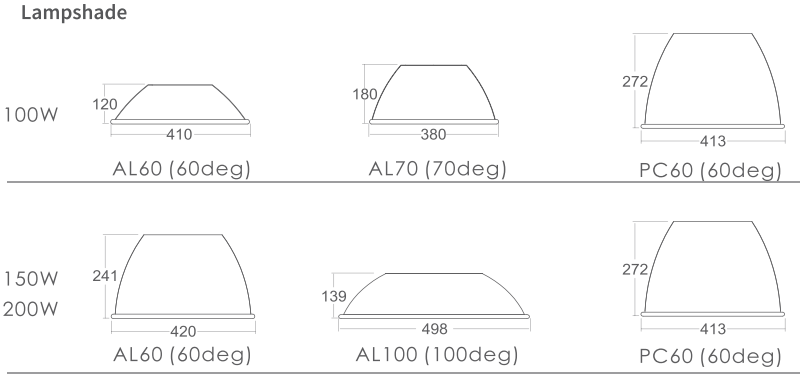

Nr. No.	Leistung Power	Farbtemperatur Color temperature	Spannung Voltage	Abmessungen Dimension	Farbwiedergabeindex CRI	PF PF	Lichtausbeute Luminaire efficacy
IX100-XXN-HP3	100W	3000K|4000K|5000K	220V~240V	ø272xh193 mm	>70	>0,95	155lm/W
IX150-XXN-HP3	150W	3000K|4000K|5000K	220V~240V	ø272xh220 mm	>70	>0,95	155lm/W
IX200-XXN-HP3	200W	3000K|4000K|5000K	220V~240V	ø272xh250 mm	>70	>0,95	155lm/W
IX100-XXN-EP3	100W	3000K|4000K|5000K	220V~240V	ø272xh193 mm	>80	>0,95	100lm/W
IX150-XXN-EP3	150W	3000K|4000K|5000K	220V~240V	ø272xh220 mm	>80	>0,95	100lm/W
IX200-XXN-EP3	200W	3000K|4000K|5000K	220V~240V	ø272xh250 mm	>80	>0,95	100lm/W

Lichtstrom-Toleranz +/- 10% | Luminous flux tolerance +/- 10%
X: L-Regulär/D-Dimmbar/A-Dali
XX: verschiedene Linsen für Abstrahlwinkel 60/70/100 ° verfügbar (100W)
XX: verschiedene Linsen für Abstrahlwinkel 60/100/110 ° verfügbar (150W/200W)

100W - mit Lampenschirm: AL60-5000K

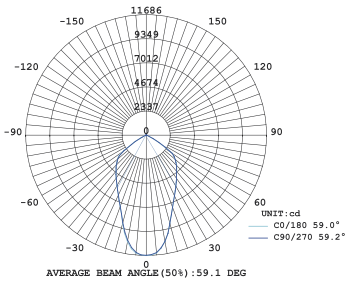

200W - mit Lampenschirm: AL60-5000K

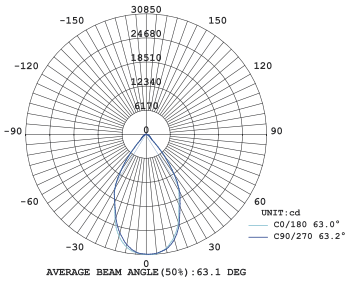

150W - mit Lampenschirm: PC60-5000K

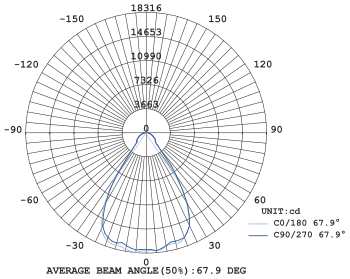

DE

TECHNISCHE DATEN	
Montage	hängend
Umgebungstemperatur	-30 ˚C bis +45 ˚C
Farbe	Silber
Strom	100W~200W
Material	Struktur: Blech 1070AL Reflektor: Aluminium / Polycarbonat
Deckel	Polycarbonat
Lebensdauer	50.000 h
IP-Grad	IP65
CRI	>70/>80
Einsatzbereich	Lagerhallen, Logistikzentren, Industrieanlagen, Sportanlagen, Supermarkt, Ausstellungsraum

EN

TECHNICAL DATA	
Mounting	suspended
Operating temperature	-30 ˚C~+45 ˚C
Color	Silver
Power	100W~200W
Material	structure: sheet metal 1070AL reflector: Aluminum/Polycarbonate
Cover	Polycarbonate
Lifetime	50.000 h
IP Grade	IP65
CRI	>70/>80
Application	warehouses, logistics centers, industrial facilities, sport facilities, supermarket, show room